Amplificatore PAVIRO

www.boschsecurity.it

BOSCH
Tecnologia per la vita

- 2 amplificatori di classe D da 500 Watt
- Basso consumo di corrente in modalità standby (3 Watt)
- Ingresso locale per canale
- Eccellente qualità audio, rapporto segnale/rumore >104 dB

L'amplificatore classe D PVA-2P500 è un amplificatore audio professionale 2 × 500 W progettato per le evacuazioni. Può essere utilizzato sia tramite alimentazione di rete che tramite alimentazione DC. La tensione di uscita è galvanicamente isolata e costantemente monitorata per evitare guasti di messa a terra. Una modalità di risparmio energetico e delle ventole di controllo della temperatura riducono il consumo di energia ed i livelli di rumorosità. Le funzioni di controllo e monitoraggio vengono eseguite tramite bus CAN. Questo amplificatore è progettato per l'utilizzo in un sistema di evacuazione di emergenza. Gli amplificatori sono in genere controllati da un'unità di controllo e configurati tramite IRIS-Net. L'amplificatore di potenza ha le seguenti caratteristiche:

- Uscite di alimentazione mobili da 70 o 100 V
- Blocchi dell'amplificatore ad elevata efficienza in una tecnologia di classe D
- Uscite al minimo e protette da cortocircuiti
- Funzionamento con alimentazione di rete 120-240 V (50/60 Hz) e/o riserva di emergenza da 24 V DC
- Ingressi bilanciati elettronicamente
- Funzione di monitoraggio della temperatura
- Funzione di monitoraggio dei guasti di messa a terra e del tono pilota tramite unità di controllo PVA-4CR12 o router PVA-4R24
- Controllo da parte del processore di tutte le funzioni
- Monitoraggio del sistema del processore tramite circuito di tipo watchdog
- Memoria FLASH non volatile per i dati di configurazione
- Funzione di monitoraggio interna
- Relè audio integrati
- Funzione di monitoraggio della linea

L'amplificatore di potenza è controllato dal processore e dotato di funzioni di monitoraggio estese. Il monitoraggio della linea per il bus CAN e per la trasmissione audio consente di rilevare e segnalare all'utente le interruzioni di linea e i cortocircuiti.

Descrizione generale del sistema

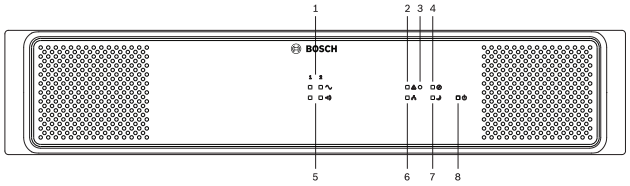

1 Spia di clip segnale

2 Spia di avvertenza per guasto generale

3 Pulsante incassato

4 Spia di guasto di messa a terra

5 Spia del segnale audio

6 Spia della rete

7 Spia di standby

8 Spia di alimentazione

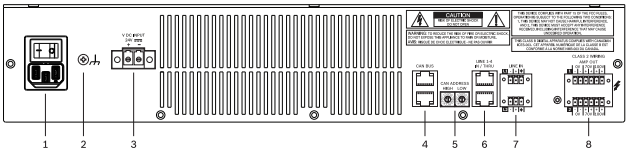

1 Ingresso di alimentazione AC ed interruttore di accensione

2 Vite con messa a terra

3 Ingresso di alimentazione DC

4 Porta CAN BUS

5 Interruttore di selezione INDIRIZZO CAN

6 Prese per ingresso audio LINE IN 1-4 (RJ-45)

7 Prese per ingresso audio LINE IN 1 o 2 (Euroblock, segnale bilanciato)

8 Prese di uscita alimentazione amplificatore (70 V o 100 V)

Certificazioni e omologazioni

- EN 50130-4
- EN 50581
- EN 55103-1/2
- EN 61000-3-2/3
- EN 61000-6-3
- IEC 60065
- EN 60945

Pezzi inclusi

Quantità	Componente
1	PVA-2P500
1	Cavo di alimentazione 230 V AC
1	Cavo di alimentazione 120 V AC
1	Connettore Euroblock 2 poli (Phoenix, PC 5/2-STF-7,62, 1975697, F.01U.108.398) per 24 V DC
2	Connettore Euroblock 3 poli (Phoenix, MC 1,5/3-STF-3,81, Nr. 1827716, F.01U.104.680) per ingresso audio
2	Connettore Euroblock 6 poli (Phoenix, MC 1,5/6-ST-3,81, 1827745, F.01U.104.179) per uscite audio
4	Piedini (autoadesivi)
1	Manuale d'uso
1	Istruzioni importanti per la sicurezza

Specifiche tecniche

Impedenza carico nominale (potenza di uscita)	
• 100 V	20 Ω (500 W)
• 70 V	10 Ω (500 W)
Potenza di uscita nominale, 1 kHz, THD ≤ 1%	2 × 500 W[1]
Tensione di ingresso nominale	+6 dBu
Sbalzo di tensione RMS massima, 1 kHz, THD ≤ 1%, senza carico	
• 100 V	110 V
• 70 V	78 V
Guadagno tensione, rif. 1 kHz, fisso	
• 70 V	33,2 dB
• 100 V	36,2 dB
Capacità carico massima	2 µF
Livello ingresso, max.	+18 dBu (9,75 V_{rms})
Risposta in frequenza, rif. 1 kHz, carico nominale, -3 dB	Da 50 Hz a 25 kHz
Impedenza ingresso, attiva, bilanciata	20 kΩ
Rapporto segnale/rumore (media ponderata)	> 104 dB
Rumore in uscita (media ponderata)	< -62 dBu
Interferenza, rif. 1 kHz	< -85 dB
Topologia stadio di uscita	Classe D, trasformatore, mobile
Requisiti di alimentazione	
• AC	115-240 V (-10/+10%)[2]
• DC	21-32 V
Consumo energetico, AC e DC	Vedere la sezione "Consumo energetico" del manuale d'uso
Corrente di picco	2 A
Corrente di picco, riavvio dopo cinque secondi	1,3 A
Fusibile di rete	T 6,3 A (internamente)
Fusibile DC	30 A (internamente)
Guasto di messa a terra	R < 50 kΩ
Porta CAN BUS	2 RJ-45, da 10 a 500 kbit/s

Protezione	Limitatore livello ingresso audio, limitatore di potenza uscita RMS, temperatura elevata, DC, corto circuito, protezione da sottotensione di rete, protezione da sottotensione di alimentazione DC, limitatore dei picchi di corrente, guasto di messa a terra
Raffreddamento	Fronte-retro, ventole di controllo della temperatura
Temperatura di esercizio	Da -5 °C a +45 °C
Classe di sicurezza	Classe I
Ambiente elettromagnetico	E1, E2, E3
Dimensioni del prodotto (larghezza × altezza × profondità)	19", 2 HU, 483 × 88,2 × 391 mm
Peso netto	16,5 Kg
Peso spedizione	19 kg

[1] In modalità DC e con funzionamento allarme-segnale continuo, il segna di uscita è limitato per 3 dB max.
[2] Potenza di uscita ridotta con tensioni di rete inferiori a 115 V

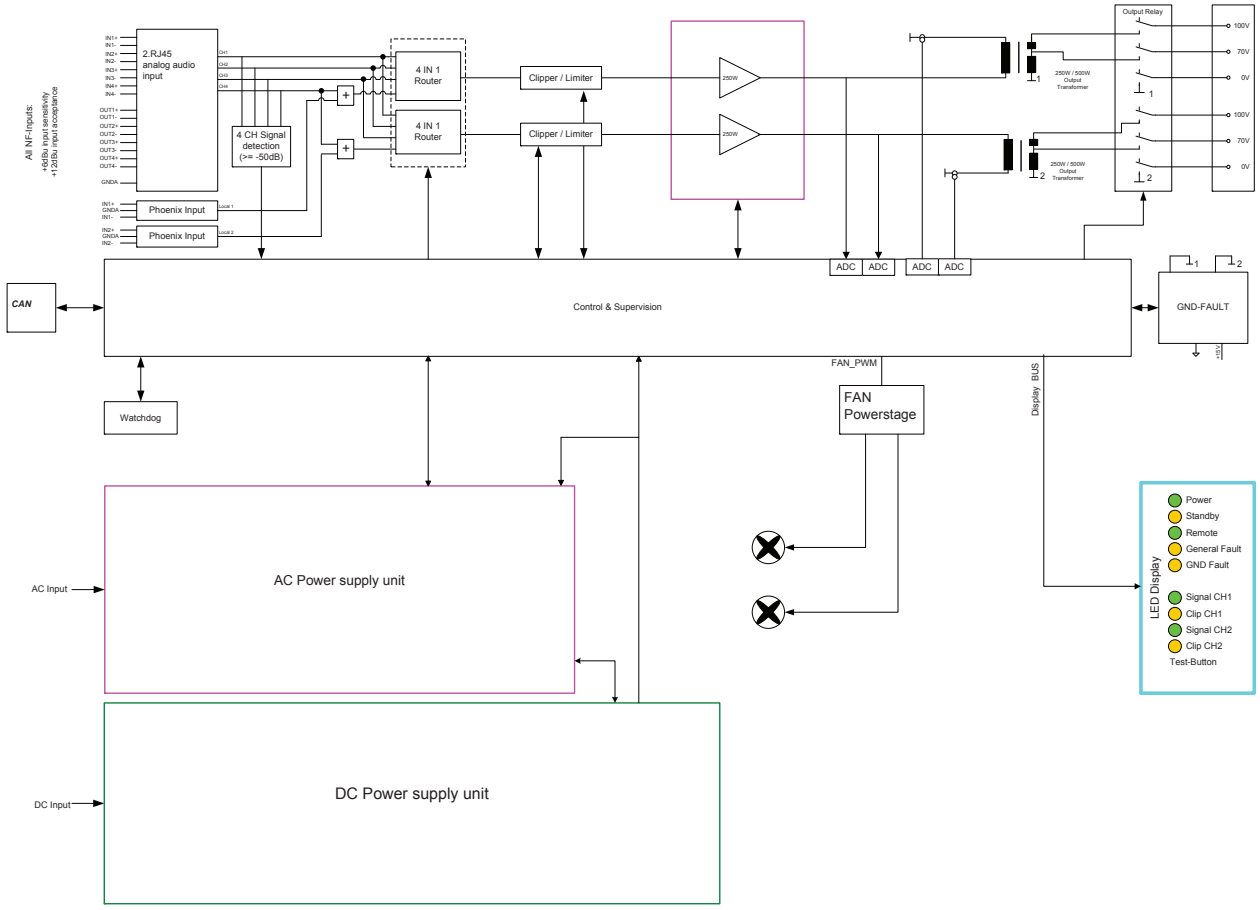

Schema circuitale

Informazioni per l'ordinazione

Amplificatore di potenza PVA-2P500 PAVIRO
2 × 500 Watt
Numero ordine **PVA-2P500**

Amplificatore di potenza PVA-2P500-CN PAVIRO
2 × 500 Watt, versione cinese
Numero ordine **PVA-2P500-CN**

Rappresentato da:

Italy:
Bosch Security Systems S.p.A.
Via M.A.Colonna, 35
20149 Milano
Phone: +39 02 3696 1
Fax: +39 02 3696 3907
it.securitysystems@bosch.com
www.boschsecurity.it

© Bosch Security Systems S.p.A. 2015 | Dati soggetti a modifiche senza preavviso
17562863371 | it, V2, 27. Lug 2015