ALEPH SECURITY

Contatti magnetici per porte e finestre

Una gamma completa di contatti di alta qualità

Prestazioni

- Ampolle “reed” con contatti di prima scelta in rodio su oro
- Magneti in lega Alnico o in ferrite di qualità
- La portata indicata è in attrazione, il rilascio è 50% maggiore
- Garanzia a vita
- Durata di oltre 100 milioni di cicli
- Qualità e affidabilità superiore
- Terminali con conduttori flessibili o morsetti con coperchio antimanomissione
- Disponibili in colore bianco e marrone, ove specificato
- Accessori di fissaggio forniti a corredo
- Portata max. (carico resistivo):
  contatto N.C. 28Vc.c. 0.5A 10W
  contatto di scambio 28Vc.c. 0.1A 3W

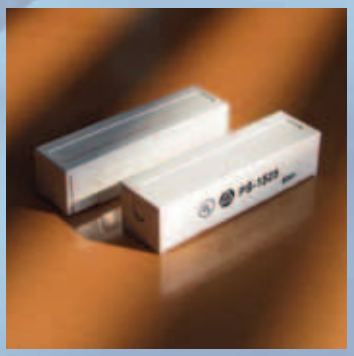

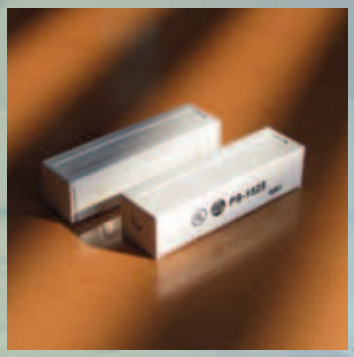

dias

Contatti magnetici per fissaggio a giorno

Sub-miniatura

DC1561WG

Contatto N.C. portata mm 25, LxAxP = mm 28x7x13 con flangia, 2 conduttori da 0.32 mm², lunghezza mm 450, uscita cavi longitudinale, fissaggio con 2 viti e autoadesivo. Disponibile in colore bianco e marrone.

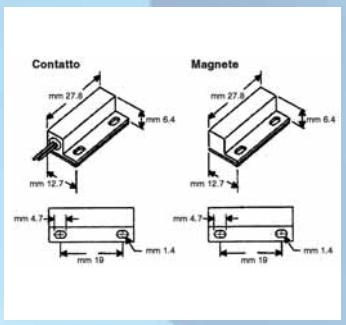

Miniatura

DC1551WG

Contatto N.C. portata mm 25, LxAxP = mm 35x7x14 con flangia, 2 conduttori da 0.32 mm², lunghezza mm 450 uscita cavi longitudinale, fissaggio con 2 viti e autoadesivo. Disponibile in colore bianco e marrone.

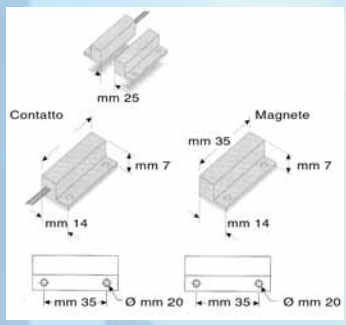

Standard

DC2531WG

Contatto N.C. portata mm 25, LxAxP = mm 51x7x10, terminali a vite, copriterminali e distanziali forniti a corredo, fissaggio con 2 viti e autoadesivo.
Disponibile in colore bianco e marrone.

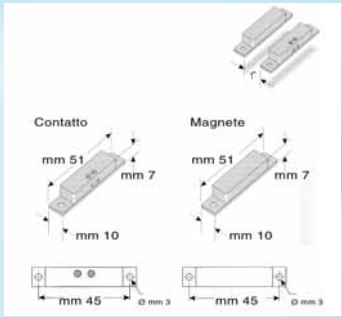

DC2541WG

Contatto N.C. portata mm 31, LxAxP = mm 64x7x19, terminali a vite nascosti, fissaggio con 2 viti e autoadesivo.
Disponibile in colore bianco e marrone.

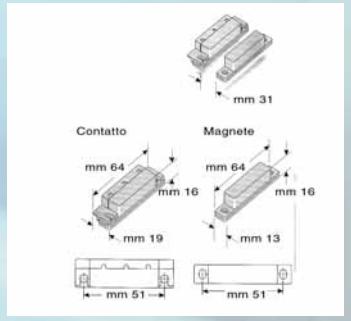

PS1523WG

Contatto N.C. portata mm 25, LxAxP = mm 50x12x15, terminali a vite nascosti, fissaggio con 2 viti e autoadesivo.
Disponibile in colore bianco e marrone.

PS1525

Contatto di scambio, portata mm 15, LxAxP= mm 50x12x15, terminali a vite nascosti, fissaggio con 2 viti e autoadesivo.
Disponibile in colore bianco e marrone.

PS1541WG

Contatto N.C. portata mm 25, LxAxP = mm 38x8x10, 2 conduttori da 0.32 mm² lunghezza mm 600, uscita cavi centrale, terminali a vite nascosti.
Disponibile in colore bianco e marrone.

PS1561

Contatto N.C. lunga portata mm 50, LxAxP=mm 102x14x14. Terminali a vite, fissaggio nascosto.
Disponibile in colore bianco e marrone.

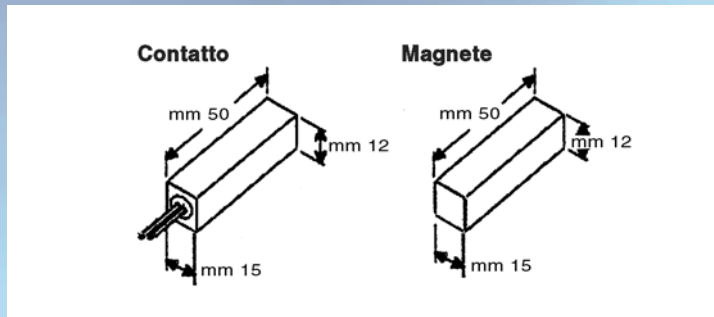

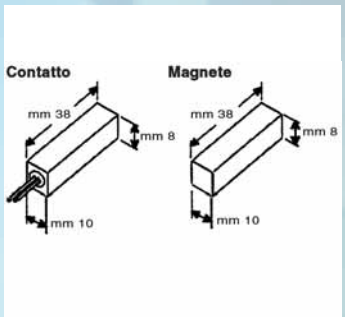

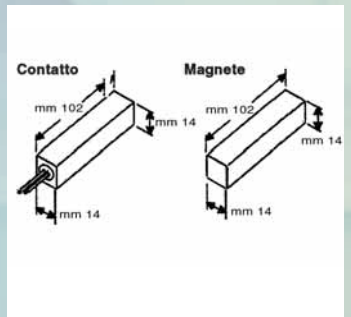

ienza per la sicurezza del futuro

Contatti magnetici da incasso

DC1651WG

Contatto N.C. Ø mm 9.5, portata mm 19, fissaggio a pressione, 2 conduttori da 0.32 mm², lunghezza mm 450.
Disponibile in colore bianco e marrone.

PS1622

Contatto di scambio Ø mm 9.5, portata mm 12, fissaggio a pressione, 2 conduttori da 0.32 mm², lunghezza mm 450.
Disponibile in colore bianco e marrone.

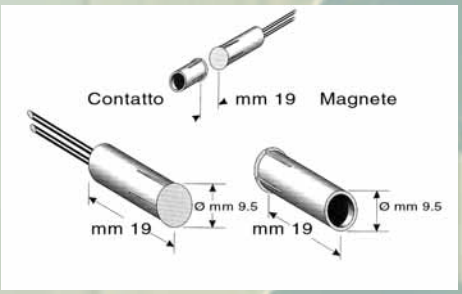

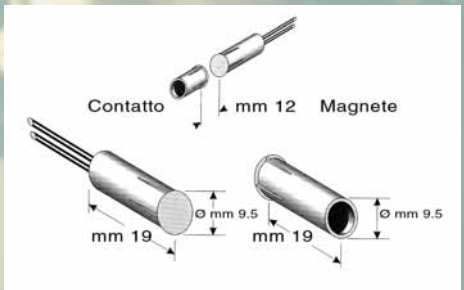

Contatti magnetici da incasso per porte in acciaio e

DC1814

Contatto N.C. Ø mm19, magnete Ø mm 9.5, portata mm 15, fissaggio a pressione, 2 conduttori da 0.32 mm², lunghezza mm 300.
Disponibile in colore bianco e marrone.

DC1813

Contatto N.C. Ø mm19, magnete Ø mm 19, portata mm 25, fissaggio a pressione, 2 conduttori da 0.32 mm², lunghezza mm 300.
Disponibile in colore bianco e marrone.

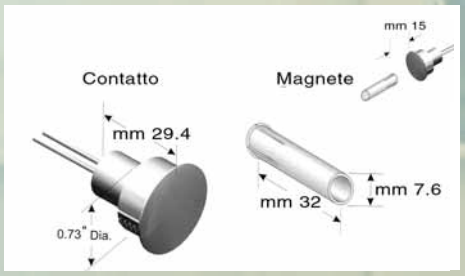

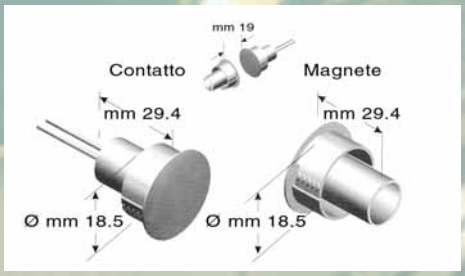

Contatti magnetici per porte basculanti

PS2023

Contatto N.C. portata mm 75, LxAxP = mm 107x10x38 con squadretta fissaggio magnete regolabile mm 108x50x50, cavo spiralizzato inox con 2 conduttori da 0.32 mm² lunghezza mm 680 con uscita longitudinale, fissaggio con 2 viti a pavimento.

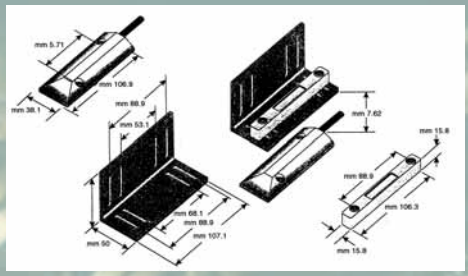

ALEPH SECURITY

Caratteristiche

Massima portata del contatto (carico resistivo)

La portata massima di commutazione raccomandata espressa in Watt, significa che il contatto è in grado di commutare il carico per un certo numero di volte. La potenza in Watt è una combinazione di tensione e di corrente.
Ad esempio:

Contatto N.C.	Contatto di scambio
20Vc.c. @ 0.5A = 10W	12Vc.c. @ 0.25A = 3W
100Vc.c. @ 0.1A = 10W	30Vc.c. @ 0.1A = 3W
200Vc.c. @ 0.05A = 10W	100Vc.c. @ 0.03A = 3W

Tensione di commutazione raccomandata

La tensione raccomandata di commutazione è 30Vc.c. Questo valore dipende dal gas inerte del contatto "reed" e dalla sue dimensione fisica

Massima corrente di commutazione

La corrente massima di commutazione raccomandata (A) dipende dalla dimensione fisica, dal diametro del conduttore e dallo spessore del rodio, come espresso nella tabella precedente. Si raccomanda di rimanere sempre entro i valori indicati!

Massima portata a contatto chiuso

La massima corrente ammessa a contatto chiuso per il contatto N.C. è di 2A, per il contatto di scambio 0.5A.

Resistenza iniziale del contatto

La resistenza iniziale del contatto è di 0.2Ω. I contatti "reed" sono dei dispositivi a bassa potenza, di conseguenza se la corrente è bassa e la tensione a circuito aperto è bassa, il valore della resistenza iniziale del contatto viene mantenuta anche dopo milioni di commutazioni.

Durata meccanica del contatto

I contatti magnetici Aleph sono in grado di resistere oltre 100 milioni di cicli, in condizioni di nessun carico elettrico

Temperatura di funzionamento

La costruzione del contatto sigillato ermeticamente assicura il più ampio campo di temperature da –10°C a +80°C.

Articolo	Codice	Descrizione
DC1561WG	*AP151W*	Contatto sub-miniatura N.C. per fissaggio a giorno, lunga portata mm 25, bianco
DC1561WG/M	*AP151WM*	Contatto sub-miniatura N.C. per fissaggio a giorno, lunga portata mm 25, marrone
DC1551WG	*AP155W*	Contatto miniatura N.C. per fissaggio a giorno, portata mm 25, bianco
DC1551WG/M	*AP155WM*	Contatto miniatura N.C. per fissaggio a giorno, portata mm 25, marrone
DC2531WG	*AP253W*	Contatto N.C. per fissaggio a giorno, portata mm 25, bianco
DC2531WG/M	*AP253WM*	Contatto N.C. per fissaggio a giorno, portata mm 25, marrone
DC2541WG	*AP254W*	Contatto N.C. per fissaggio a giorno, portata mm 31, bianco
DC2541WG/M	*AP254WM*	Contatto N.C. per fissaggio a giorno, portata mm 31, marrone
PS1523WG	*AP152W*	Contatto N.C. per fissaggio a giorno, portata mm 25, bianco
PS1523WG/M	*AP152WM*	Contatto N.C. per fissaggio a giorno, portata mm 25, marrone
PS1525	*AP1525*	Contatto di scambio, per fissaggio a giorno, portata mm 15, bianco
PS1525/M	*AP1525M*	Contatto di scambio, per fissaggio a giorno, portata mm 15, marrone
PS1541WG	*AP154W*	Contatto N.C. per fissaggio a giorno, portata mm 25, bianco
PS1541WG/M	*AP154W*	Contatto N.C. per fissaggio a giorno, portata mm 25, marrone
PS1561	*AP156W*	Contatto N.C. per fissaggio a giorno, lunga portata mm 50, bianco
PS1561/M	*AP156WM*	Contatto N.C. per fissaggio a giorno, lunga portata mm 50, marrone
DC1651WG	*AP1651*	Contatto N.C. da incasso Ø mm 9.5, portata mm 19, bianco
DC1651WG/M	*AP1651M*	Contatto N.C. da incasso Ø mm 9.5, portata mm 19, marrone
PS1622	*AP1622*	Contatto di scambio da incasso Ø mm 9.5, portata mm 12, bianco
PS1622/M	*AP1622M*	Contatto di scambio da incasso Ø mm 9.5, portata mm 12, marrone
DC1814	*AP1814*	Contatto N.C. da incasso Ø mm 19, magnete Ø mm 9.5, portata mm 15, bianco
DC1814/M	*AP1814M*	Contatto N.C. da incasso Ø mm 19, magnete Ø mm 9.5, portata mm 15, marrone
DC1813	*AP1813*	Contatto N.C. per porte in acciaio Ø mm 19, portata mm 25, bianco
DC1813/M	*AP1813M*	Contatto N.C. per porte in acciaio Ø mm 19, portata mm 25, marrone
PS2023	*AP2023*	Contatto N.C. per porte basculanti, portata mm 75

dias s.r.l.
distribuzione apparecchiature sicurezza
Via Triboniano, 25 - 20156 MILANO - Tel. 02.38036.901 - Fax 02.38036.950 - Email: dias@dias.it

DVD0092DI0407-R00