WISENET HD+

HCO-6080R

Telecamera Analogica Bullet IR HD 1080p

Funzionalità principali

- Risoluzione Full HD
- 0,11 lux a F1.6 (colore), 0 lux (B/N : con LED IR accesi)
- Obiettivo varifocale motorizzato 3,2 ~ 10 mm (3.1x)
- Day & Night (ICR), WDR (120 dB)
- SSNRIV, motion detector
- Portata IR 30 m, IP66, IK10
- Distanza massima di trasmissione video 500 m
- Facile da installare (plug & play), doppia tensione

Dimensioni

Unità: mm (pollici)

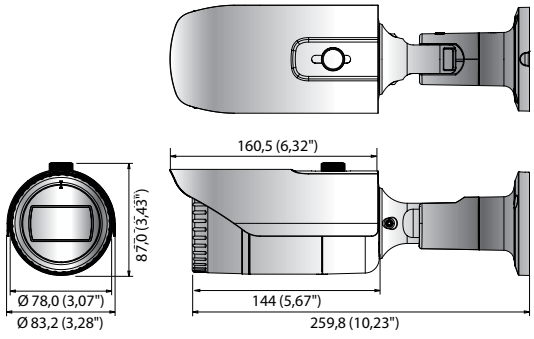

Accessori (Opzionali)

SBO-100B1

SBP-302PM

	HCO-6080RN	HCO-6080RP
VIDEO		
Dispositivo acquisizione immagini	CMOS 1/2,8" 2 MP	
Pixel totali	1.945 (O) x 1.109 (V) 2.16 megapixel	
Pixel effettivi	1.945 (O) x 1.097 (V) 2.13 megapixel	
Sistema di scansione	Progressivo	
Illuminazione min.	Colore : 0,11 lux (F1.6, 1/30 sec) B/N : 0 lux (con LED IR accesi)	
Rapporto segnale / rumore	52 dB (AGC spento, Weight acceso)	
Uscita video	BNC (AHD / TVI / CVI / CVBS selezionabile)	
Risoluzione	1.920 x 1.080	
Frequenza max fotogrammi	30 fps a 1.080p (N)	25 fps a 1.080p (P)
OBIETTIVO		
Lunghezza focale (Rapporto di zoom)	Varifocale motorizzato 3,2 ~ 10 mm (3.1x)	
Rapporto di massima apertura	F1.6	
Campo di visione angolare	O : 110,2 ° (Wide) ~ 32 ° (Tele) / V : 55,4 ° (Wide) ~ 18 ° (Tele) / D : 128,4 ° (Wide) ~ 36,6 ° (Tele)	
Distanza min. ripresa oggetti	0,5 m (1,64 ft)	
Controllo della messa a fuoco	Simple focus (V/F motorizzato) / Manuale	
Tipo di ottica	DC auto iris	
Tipo di attacco	Integrato	
CARATTERISTICHE OPERATIVE		
OSD - Visualizzazione in sovrimpressione	Supporto multilingue (16) Inglese, giapponese, spagnolo, francese, portoghese, coreano, tedesco, italiano, russo, polacco, ceco, rumeno, serbo, svedese, danese, turco	
Nome telecamera	Spento / Acceso (visualizza 15 caratteri)	
Day & Night	Auto (ICR) / Colore / B/N	
Compensazione del controluce	Spento / BLC utente / HLC / WDR	
Wide Dynamic Range	120 dB	
Riduzione digitale del rumore dell'immagine	SSNRIV (Spento / Acceso)	
Defog	Spento / Auto / Manuale	
Motion detector	Spento / Acceso (4 zone)	
Mascheramento privacy	Spento / Acceso (8 zone rettangolari)	
Controllo del guadagno	Spento / Basso / Medio / Alto / Molto alto	
Bilanciamento del bianco	ATW / Esterno / Interno (4.500 K ~ 8.500 K) / Manuale / AWC (1.800 K ~ 10.500 K)	
Velocità dell'otturatore elettronico	1 sec ~ 1/12.000 sec	
Reverse	Spento / Orizzontale / Verticale / Orizzontale + Verticale	
Profilo	Base, Day & Night, Controluce, ITS, Interno, Utente	
Allarme	(MD) uscita 1	
Interfaccia di controllo remoto	Coassiale	
Protocolli	AHD : ACP (protocollo coassiale AHD), CVBS : Pelco-C (Coaxitron), CCP (protocollo coassiale CVI), TCP (protocollo coassiale TVI)	
Portata IR	30 m (98,43 ft)	
Distanza trasmissione video	500 m (cavo coassiale 5C2V)	
CARATTERISTICHE AMBIENTALI		
Temperatura / Umidità di esercizio	-30 °C ~ +55 °C (-22 °F ~ +131 °F) / Meno del 90% UR * Avviare a temperature superiori a -10 °C (+14 °F)	
Classe di protezione	IP66	
Grado di resistenza all'urto	IK10	
CARATTERISTICHE ELETTRICHE		
Tensione / Alimentazione in ingresso	Doppia (24 V AC ±10% e 12 V DC ±10%)	
Potenza assorbita	Max 6 W	
CARATTERISTICHE MECCANICHE		
Colore / Materiale	Grigio scuro / Alluminio	
Dimensioni (L x A)	Ø 78,0 x 259,8 mm (3,07" x 10,23") (senza parasole)	
Peso	948 g (2,09 lb)	

* Le informazioni / specifiche sul prodotto più recenti sono reperibili sul sito web hanwha-security.eu
* Il design e le specifiche del prodotto sono soggetti a modifiche senza preavviso.

PRIMA EDIZIONE 08-2017
© 2017 Hanwha Techwin Co., Ltd. Tutti i diritti riservati.

WISENET SAMSUNG