Attacco Serie SWM

ANGOLARE, CON ASTA ED A PARETE, PER DOME SERIE SPECTRA® E DF5

Caratteristiche del prodotto

- Ottimo rapporto qualità/prezzo
- Da usare con dome pendenti Serie Spectra® o DF5
- Struttura in alluminio pressogetto
- Funzioni di passaggio cavi
- Sostiene fino a 10 libbre (4,5 kg)
- Facili da installare, con piastra di montaggio ed attrezzi standard
- La bulloneria di montaggio è nascosta all'interno dell'unità SWM, per non comprometterne l'estetica
- Si monta direttamente ad una superficie portante verticale per attacco a parete
- Può essere usata con l'adattatore per asta Serie SWM-PA o per angolo Serie SWM-CA
- Per uso interno ed esterno

SWM-GY
ATTACCO A PARETE

SWM-PA-GY
ADATTATORE PER ASTA

SWM-CA
ADATTATORE ANGOLARE

L'attacco a parete **Serie SWM** è concepito per interno ed esterno per dome pendenti Pelco Serie Spectra® e DF5. Il suo design esclusivo nasconde i bulloni di montaggio all'interno, garantendo un aspetto pulito ed esteticamente piacevole. È facile da installare e non richiede attrezzi speciali. Alla base è affissa una guarnizione per proteggere l'interno dall'umidità.

Un'apertura di passaggio nella superficie di montaggio facilita l'instradamento dei cavi video e di alimentazione. Date le sue dimensioni compatte, l'attacco non è adeguato per l'uso con raccordi per cavi. L'attacco include un tubo filettato NPT da 1,5 pollici per l'attacco del dome pendente.

Gli accessori per l'attacco a parete includono l'adattatore per asta della **Serie SWM-PA** e l'adattatore per angolo della **Serie SWM-CA**. L'adattatore angolare consente di fissare l'attacco a parete all'angolo di un edificio. L'adattatore angolare è disponibile con o senza trasformatore da 100 VA, che converte un ingresso da 120 o 230 V c.a. in un'uscita da 24 V c.a. per azionare le dome Spectra e DF5.

L'attacco a parete e gli adattatori sono realizzati in alluminio. L'attacco a parete e l'adattatore per asta sono disponibili con una finitura con rivestimento in polvere in poliestere grigio chiaro o nero. L'adattatore angolare è disponibile solo in grigio.

ATTACCO A PARETE SWM-GY ED ADATTATORE ANGOLARE SWM-CA IN FIGURA CON DF5-PG-EO

Standard internazionali
Ente organizzazione registrata;
Sistema di qualità ISO 9001

SPECIFICHE TECNICHE

MODELLI

SWM-BK	Attacco a parete compatto con passaggio cavi e finitura nera.
SWM-GY	Uguale a SWM-BK, ad eccezione della finitura grigia.

PRODOTTI CORRELATI

SWM-CA	Adattatore angolare, con finitura grigia
SWM-CA24	Uguale a SWM-CA, ad eccezione del trasformatore interno per convertire un ingresso da 120 o 230 V c.a. in 24 V c.a.
SWM-PA-BK	Adattatore per asta con bulloneria in acciaio inossidabile, finitura nera
SWM-PA-GY	Uguale a SWM-PA-BK, ad eccezione della finitura grigia

ELETTRICHE *(SOLO SWM-CA24)*

Tensione di ingresso	120/230 V c.a., 50/60 Hz commutabile
Alimentazione di uscita	24 V c.a. (trasformatore da 100 VA)
Protezione circuito	Un fusibile da 1,6 A, 120 V c.a. a bruciatura rapida oppure un fusibile da 500 mA, 230 V c.a. a bruciatura lenta

GENERALI

Metodo di montaggio	
Attacco a parete	L'attacco è fissato da una vite di fermo ad una piastra di montaggio attaccata alla superficie di montaggio con due fissaggi (non in dotazione) con un diametro non superiore a 1/4 di pollice.
Adattatore angolare	L'adattatore è attaccato ad una superficie portante verticale con due bulloni in acciaio inossidabile con diametro da 3/8 di pollice (0,95 cm) di lunghezza adeguata (non in dotazione). Include bulloneria per fissare l'attacco SWM.
Adattatore per asta	Da fissare ad un'asta con due cinghie in acciaio inossidabile (in dotazione). Le cinghie sono adeguate per aste con diametro da 4 pollici (10,16 cm) a 8 pollici (20,32 cm). (Include bulloneria per fissare la piastra di montaggio).
Immissione cavi	Tramite il foro passante negli adattatori
Carico massimo	10 libbre (4,5 kg)
Ambiente	Da interno/esterno
Temperatura di esercizio (solo SWM-CA24)	Da -50° a 120 °F (da -46° a 49 °C)
Zona d'efficacia prevista (EPA) SWM-BK e SWM-GY	~12 pollici quadrati
Struttura	
Attacco a parete	Alluminio pressogetto
Adattatori	Alluminio
Finitura	
SWM-GY, SWM-CA, SWM-CA24, SWM-PA-GY	Rivestimento in polvere in poliestere grigio
SWM-BK, SWM-PA-BK	Rivestimento in polvere in poliestere nero

Peso	Unità	Con imballo
SWM-BK, SWM-GY	1,1 libbra (0,50 kg)	2 libbre (0,91 kg)
SWM-CA	3,95 libbre (1,79 kg)	5 libbre (2,27 kg)
SWM-CA24	7,32 libbre (3,32 kg)	9 libbre (4,08 kg)
SWM-PA-BK, SWM-PA-GY	0,7 libbre (0,32 kg)	2 libbre (0,91 kg)

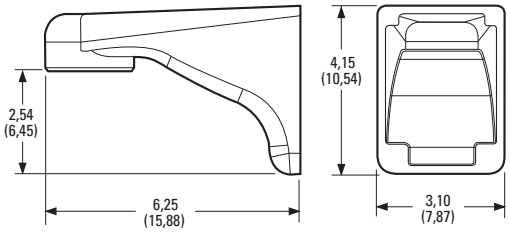

SWM-GY

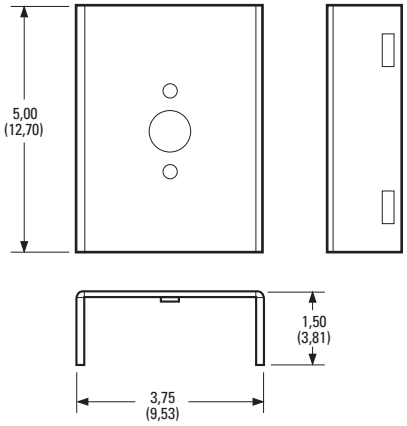

ADATTATORE PER ASTA SWM-PA-GY

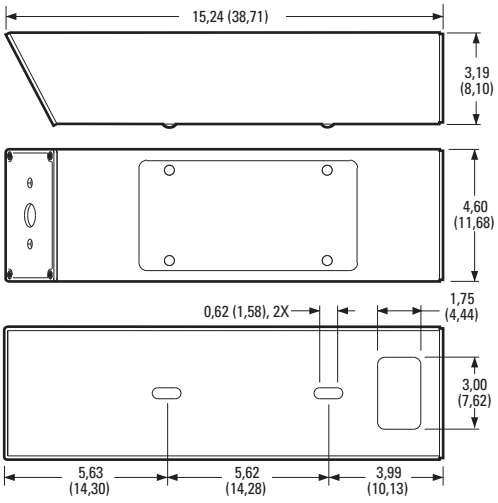

NOTA: I VALORI TRA PARENTESI SONO IN CENTIMETRI; TUTTI GLI ALTRI SONO IN POLLICI.

ADATTATORE ANGOLARE SWM-CA

Sede centrale Pelco, Inc:
3500 Pelco Way, Clovis, California 93612-5699 USA
USA e Canada Tel: (800) 289-9100 • FAX: (800) 289-9150
Clienti internazionali Tel: +1 (559) 292-1981 • FAX: +1 (559) 348-1120
www.pelco.com

Pelco, il logo Pelco e Spectra sono marchi depositati Pelco, Inc.
Le specifiche e la disponibilità dei prodotti sono soggette a modifica senza preavviso.
©Copyright 2006, Pelco, Inc. Tutti i diritti riservati.